BELMASH

Руководство по эксплуатации

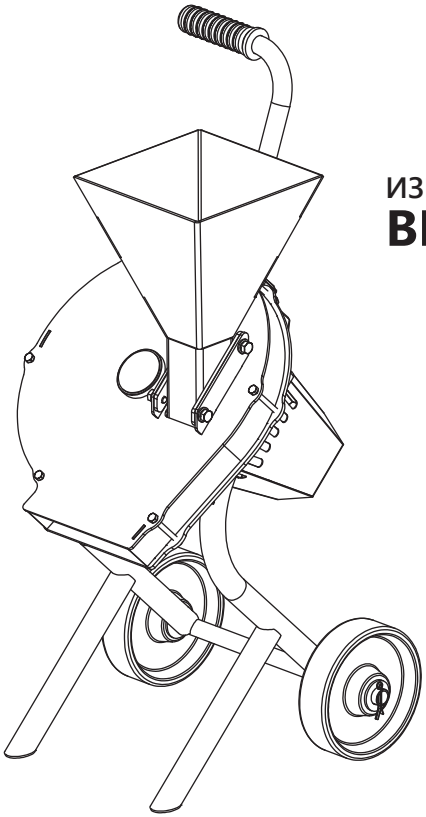

ИЗМЕЛЬЧИТЕЛЬ ВЕТОК САДОВЫЙ

BELMASH BC-250

BELMASH®

www.belmash.by

СОДЕРЖАНИЕ

ВВЕДЕНИЕ 4
1. ОБЩИЕ СВЕДЕНИЯ 4
1.1 Основные параметры и технические характеристики 5
1.2 Комплект поставки 6
1.3 Графические символы 6

2. ТЕХНИКА БЕЗОПАСНОСТИ 7
2.1 Общие правила безопасности 7
2.2 Дополнительные меры безопасности 8
2.3 Опасности при эксплуатации устройства 8
2.4 Электротехническая безопасность 8
2.4.1 Требования по подключению к источнику электропитания 9
2.4.2 Использование удлинительного кабеля 9

3. ОСНОВНЫЕ ЭЛЕМЕНТЫ УСТРОЙСТВА 9

4. ПОДГОТОВКА К РАБОТЕ 11
4.1 Сборка устройства 11
4.2 Подготовка устройства к работе 12
4.3 Запуск устройства 12

5. ПРИНЦИП РАБОТЫ УСТРОЙСТВ 12

6. ТЕХНИЧЕСКОЕ ОБСЛУЖИВАНИЕ И РЕМОНТ 13
6.1 Замена режущих ножей 13
6.2 Замена приводного ремня 13
6.3 Замена щеток токосъёмника 15

7. ВОЗМОЖНЫЕ НЕИСПРАВНОСТИ И СПОСОБЫ ИХ УСТРАНЕНИЯ 15

8. ТРАНСПОРТИРОВКА И ХРАНЕНИЕ 16

9. УТИЛИЗАЦИЯ И ЗАЩИТА ОКРУЖАЮЩЕЙ СРЕДЫ 17

ГАРАНТИЙНЫЕ ОБЯЗАТЕЛЬСТВА 17
ТАЛОНЫ НА ГАРАНТИЙНЫЙ РЕМОНТ 19
СВИДЕТЕЛЬСТВО О ПРИЕМКЕ И ПРОДАЖЕ 24

ВВЕДЕНИЕ

Уважаемый покупатель, завод-изготовитель благодарят Вас за покупку измельчителя веток садового BELMASH BC-250, далее «устройство».

Мы производим и поставляем бытовые станки и устройства, которые позволяют выполнять работу качественно, быстро, надежно и безопасно. Характеристики и параметры станков и устройств являются результатом тщательных исследований и испытаний.

Перед началом использования устройства внимательно ознакомьтесь с руководством по эксплуатации. Соблюдение требований и указаний, содержащихся в нем, обеспечит Вам безопасность работ, поможет избежать проблем при эксплуатации и обслуживании устройства.

Требуйте проверки комплектности устройства и исправности путем пробного запуска. Талоны на гарантийный ремонт должны быть заверены штампом магазина с указанием даты продажи.

Руководство по эксплуатации не отражает незначительных конструктивных изменений в устройствах, внесенных изготовителем после публикации данного руководства, а также изменений по комплектующим изделиям и документации, поступающей с ними.

Приятной Вам работы!

При возникновении вопросов о вашем оборудовании, пожалуйста, обратитесь в службу технической поддержки BELMASH. Мы поможем вам справиться с проблемой и решить гарантийные случаи.

1. ОБЩИЕ СВЕДЕНИЯ

Устройство относится к оборудованию индивидуального пользования.

Устройство предназначено для измельчения веток на приусадебных участках. Для обеспечения маневренности устройство оснащено колесами и ручкой для транспортировки по садовому участку.

Условия эксплуатации – на открытых площадках.

Устройство должно эксплуатироваться в следующих условиях:
- высота над уровнем моря – до 1000 м;
- температура окружающего воздуха от +5 до +40°С;
- относительная влажность окружающего воздуха – не более 80%, при температуре +20°С.

Исполнение по степени защиты от влаги – незащищенное.

Уровень шума устройства соответствует требованиям ГОСТ 12.2.030, МСанПиН001. Эквивалентный и максимальный уровни звука составляют 80 дБА и 90 дБА соответственно.

Устройство имеет встроенный датчик отключения от источника питания при перегреве двигателя. Повторное включение устройства производится после того, как двигатель остынет до температуры окружающей среды.

Устройство соответствует требованиям технических регламентов:
- ТР ТС 010/2011 «О безопасности машин и оборудования»;
- ТР ТС 020/2011 «Электромагнитная совместимость технических средств»;
- ТР ЕАЭС 037/2016 «Об ограничении применения опасных веществ в изделиях электротехники и радиоэлектроники».

1.1 Основные параметры и технические характеристики

Основные технические параметры устройства, применяемых подшипников и ремней указаны в таблицах 1, 2 и 3.

Таблица 1

Наименование параметра	Значение параметра
Максимальный диаметр измельчаемых ветвей, мм	50
Номинальная частота вращения режущего узла на холостом ходу, мин$^{-1}$	2800
Количество режущих ножей, шт.	2
Номинальная потребляемая мощность, Вт	2000
Номинальное напряжение, В	230
Номинальная частота питающей сети, Гц	50
Тип двигателя	однофазный, коллекторный
Режим работы	S6-40%
Класс защиты устройства по ГОСТ IEC 61029-1	1
Габаритные размеры устройства, мм, не более -длина -ширина -высота	 400 410 866
Масса устройства, кг, не более	26
Предельные отклонения линейных размеров и массы не должны превышать ±5%. *Предельное отклонение частоты вращения не должны превышать ±10%.* *Предельное отклонение потребляемой мощности ±10%.*	

Таблица 2

Обозначение подшипника	ГОСТ	Основные размеры, мм	Место установки	Количество подшипников, шт.
80205	7242-81	25×52×15	Ножевой узел	2

Таблица 3

Наименование	Обозначение	Количество, шт.
Ремень поликлиновой	6PJ280	1

В таблице 1 представлена общая информация. Данные технические характеристики актуальны на момент издания руководства по эксплуатации.

«Завод БЕЛМАШ» оставляет за собой право на изменение конструкции и комплектации оборудования без уведомления потребителя.

1.2 Комплект поставки

Комплект поставки устройства в соответствии с таблицей 4.

Таблица 4

Позиция, рисунок	Наименование комплекта	Количество, шт.
Рис. 1	Основной механизм измельчителя	1
Поз. 1, рис. 1	Воронка	1
Поз. 2, рис. 1	Колесо	2
Прочие изделия		
	Щетки токосъемника	1 компл.
	Крепеж	1 компл.
Документация		
	Руководство по эксплуатации	1

1.3 Графические символы

Внимательно прочтите инструкцию по эксплуатации перед использованием устройства

ВНИМАНИЕ!

ОСТОРОЖНО! Вращающиеся режущие элементы. Руки не должны находиться в приемном и разгрузочном отверстиях во время работы устройства

Режущие элементы вращаются по часовой стрелке

Стойте на безопасном расстоянии от устройства! Существует риск выбрасывания некоторых элементов измельчения в процессе работы устройства

Пользуйтесь средствами индивидуальной защиты органов слуха

Пользуйтесь средствами индивидуальной зашиты глаз

Опасность поражения электрическим током.

Устройство и его упаковка подлежат вторичной переработке (рециклированию).

Для предотвращения негативного воздействия на окружающую среду, при прекращении использования устройства (истечении срока службы) и непригодности к дальнейшей эксплуатации, устройство подлежит разборке и сдаче в приемные пункты по вторичной переработке металлолома и пластмасс.

2. ТЕХНИКА БЕЗОПАСНОСТИ

2.1 Общие правила безопасности

Данное устройство разработано для использования строго по назначению. Помните, Ваша личная безопасность – это Ваша ответственность. Защитное оборудование не служит спасением при проявлениях неграмотности, беспечности и невнимательности.

Необходимо тщательно изучить руководство по эксплуатации и ознакомиться с предостерегающими надписями на устройстве. Изучение и выполнение указанных условий эксплуатации позволяет свести к минимуму риск получение травмы.

Приступая к работе на устройстве пользователю необходимо учитывать свое физическое состояние, уровень подготовки и сложность выполняемых задач. К работе на устройстве допускаются лица, достигшие 18-летнего возраста, изучившие руководство по эксплуатации.

ЗАПРЕЩАЕТСЯ:

- работать в состоянии алкогольного, наркотического или токсического опьянения;
- эксплуатировать устройство в условиях воздействия капель и брызг, а также на открытых площадках во время снегопада или дождя;
- эксплуатировать устройство в закрытом помещении;
- оставлять устройство, присоединённый к питающей сети, без надзора;
- передавать для работы устройство лицам, не умеющим пользоваться им;
- использовать устройство не по назначению. Измельчать предметы из стекла, металла, пластика, полиэтиленовых пакетов, камней, тканей и корней с почвой.

ЗАПРЕЩАЕТСЯ эксплуатировать устройство при возникновении во время работы хотя бы одной из следующих неисправностей:

- повреждение штепсельного соединения, электрического шнура;
- повреждение цепи заземления;
- появление запаха, характерного для горящей изоляции или дыма;
- нечёткой работе выключателя;
- появление повышенного шума, стука, вибрации;
- поломке или появлении трещин в корпусных деталях.

Устройство должно быть отключено выключателем при внезапной остановке (заклинивании режущего узла).
Устройство должно отключаться от электросети штепсельной вилкой:

- при смене ножей;
- при перемещении устройства с одного рабочего места на другое;
- при перерывах в работе, по окончании работы;

- при техническом обслуживании;
- при удалении отходов измельчения.

2.2 Дополнительные меры безопасности

- не разрешайте детям использовать устройство;
- не используйте устройство при нахождении рядом посторонних людей;
- при работе на устройстве сохраняйте устойчивое положение;
- будьте внимательны, следите за тем, что делаете, не пользуйтесь устройством, если устали;
- избегайте перегрузки устройства;
- избегайте ношения свободной одежды или одежды, имеющие свисающие шнуры или завязки;
- эксплуатируйте устройство только на открытом пространстве;
- не допускайте попадания рук и других частей тела, а также одежды внутрь приемного и разгрузочного отверстий или на движущиеся детали устройства;
- при эксплуатации устройство должно быть установлено на твердой ровной поверхности. Не допускается устанавливать устройство на мощеную или покрытую гравием поверхность, на которой измельченный материал может вызвать повреждение устройства;
- перед запуском устройства необходимо убедиться, что все винты, гайки, болты и другие крепежные детали должным образом закреплены, а ограждения установлены;
- перед запуском устройства необходимо убедиться, что приемное отверстие не заполнено измельченным материалом;
- пользователь должен находиться как можно дальше от приемного отверстия устройства;
- при подаче материала в устройство пользователь не должен находиться выше основания устройства;
- во время работы на устройстве пользователь должен находиться как можно дальше от зоны разгрузочного отверстия;
- при подаче материала в устройство не допускается, чтобы вместе с материалом в устройство попадали посторонние предметы: камни, металл, стекло и пр.;
- не допускается скапливание измельченного материала в зоне разгрузочного отверстия, что может привести к выбросу материала из приемного отверстия;
- для предотвращения повреждения устройства необходимо периодически освобождать загрузочное отверстие от скопления отходов.

2.3 Опасности при эксплуатации устройства

Даже при правильной эксплуатации устройства могут возникать следующие виды опасностей:

- опасность получения травмы отлетевшими измельчаемыми частями;
- опасность от шума;
- опасность поражения электрическим током при неправильной прокладке электрического шнура или удлинительного кабеля.

Пользуйтесь индивидуальными средствами защиты. Для уменьшения воздействия шума, возникающего при работе устройства, обязательно используйте средства индивидуальной защиты органов слуха (вкладыши противошумные, наушники). Для защиты глаз используйте очки.

Суммарная продолжительность нахождения работающего в зоне обслуживания, без средств индивидуальной защиты по шуму, не должна превышать более 2 часов.

2.4 Электротехническая безопасность

Устройство должно быть подключено к однофазной электрической питающей сети. Перед работой убедитесь, что напряжение источника питания соответствует техническим характеристикам устройства.

Питание устройства осуществляется от однофазной сети переменного тока с защитным

(заземляющим) проводом; качество источника электрической энергии по ГОСТ 32144; источник электрической энергии должен иметь защиту, рассчитанную на ток плавкой вставки 16 А.

Допустимые уровни напряженности электрического поля тока промышленной частоты 50 Гц, создаваемые устройством, соответствует требованиям МСанПиН001-96.

Обращайтесь аккуратно со шнуром питания. Никогда не используйте шнур для переноса устройства и вытаскивания вилки из розетки. Поврежденные или скрученные шнуры увеличивают риск поражения электрическим током.

Электрический шнур устройства должен быть защищен от случайного повреждения. Непосредственное соприкосновение электрического шнура с горячими и масляными поверхностями не допускается.

Сильные колебания температуры окружающего воздуха могут вызвать образование конденсата на токопроводящих частях устройства. Перед началом эксплуатации устройства в таких условиях, дождитесь пока его температура сравняется с температурой окружающего воздуха.

2.4.1 Требования по подключению к источнику электропитания

Колебания напряжения сети в пределах ±10% относительно номинального значения не влияют на нормальную работу двигателя устройства. При повышенных нагрузках необходимо обеспечить отсутствие колебаний напряжения в электрической сети.

Слабый контакт в электроразъёмах, перегрузка, падение напряжения в электрической питающей сети могут влиять на нормальную работу двигателя устройства.

Не изменяйте конструкцию штепсельной вилки каким-либо образом. Не используйте переходники. Использование оригинальной вилки и соответствующей розетки уменьшит риск поражения электрическим током.

2.4.2 Использование удлинительного кабеля

При необходимости используйте удлинительный кабель с поперечным сечением 3x2,5 мм^2 длинной не более 20 м. При использовании катушек обязательно полностью разматывайте кабель.

При значительной длине удлинительного кабеля и малом поперечном сечении подводящих проводов, происходит дополнительное падение напряжения, которое может привести к неустойчивой работе двигателя устройства.

3. ОСНОВНЫЕ ЭЛЕМЕНТЫ УСТРОЙСТВА

Общий вид устройства показан на рисунке 1.

Устройство представляет собой электромеханическое устройство, которое смонтировано на основании. В качестве привода используется коллекторный двигатель. Вращение от двигателя к ножевому узлу 3 передается с помощью поликлиноременной передачи.

Ножевой узел 3 представляет собой диск, на котором установлены и закреплены винтами два ножа 4.

Подача материала для измельчения подается в приемное отверстие А, через воронку 1. Измельчаемый материал выходит из разгрузочного отверстия Б.

Путем опускания/поднятия воронки 1, можно отрегулировать зазор между ножом 4 и опорной частью приемного отверстия А.

Уменьшение зазора позволяет качественно измельчать ветки малого диаметра, но приводит к повышенным нагрузкам при измельчении веток большого диаметра.

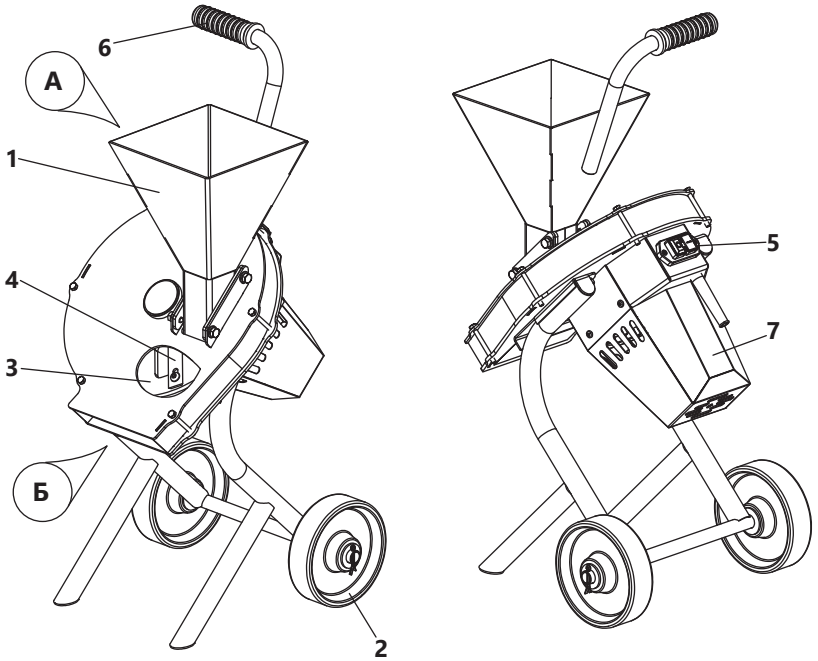

Рисунок 1. *Общий вид устройства*
1 – воронка; 2 – колесо; 3 – ножевой узел; 4 – нож; 5 – выключатель; 6 – ручка; 7 – кожух

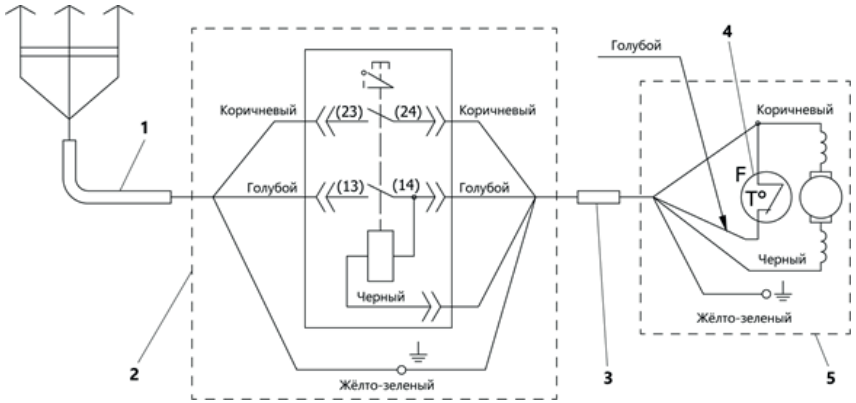

Рисунок 2. *Схема электрических соединений*
1 – шнур питания со штепсельной вилкой, 2 – выключатель, 3 – шнур питания, 4 – термодатчик, 5 – коллекторный электродвигатель

Выключатель 5 производит включение/выключение устройства.

Для перемещения устройство имеет ручку 6 и колеса 2.

Кожух 7 обеспечивает защиту двигателя и ременной передачи.

Режим работы устройства – перемежающийся S6 с продолжительностью включения 40% при максимальной мощности. Это означает, что, на примере 10-минутного цикла, время работы под нагрузкой устройства составляет 4 минуты с последующим отдыхом 6 минут.

Схема электрических соединений показана на рисунке 2.

4. ПОДГОТОВКА К РАБОТЕ

Безотказная работа устройства во многом зависит от правильного обращения и ухода, своевременного устранения недостатков.

При подготовке к работе необходимо произвести:
- сборку устройства;
- подготовка устройства к работе;
- запуск устройства.

4.1 Сборка устройства

Извлеките комплект устройства из упаковки.

Для сборки устройства необходимо (рис. 3):
- установите колеса 2 на устройство;
- установите шайбы 14 и шплинты 15;
- установите воронку 1 и зафиксируйте ее болтами 11 с шайбами 12 и 13.

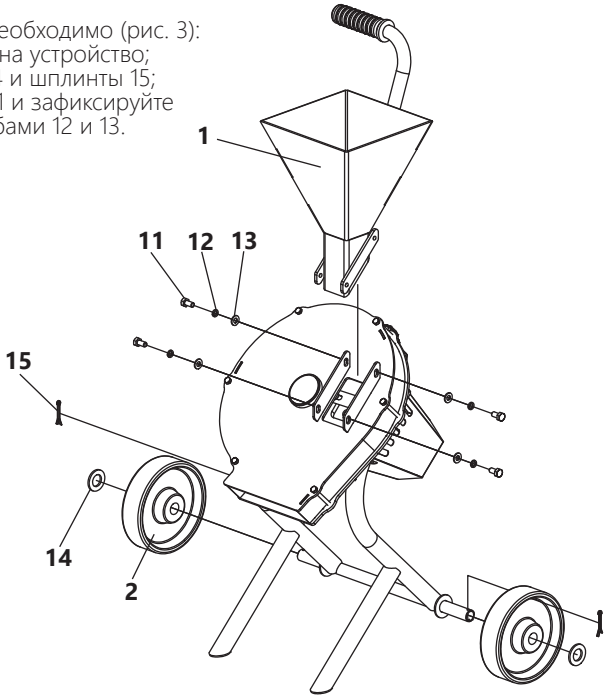

Рисунок 3. *Сборка устройства*
1 – воронка; 2 – колесо; 11 – болт; 12, 13, 14 – шайба; 15 – шплинт

4.2 Подготовка устройства к работе

Подготовьте рабочее место согласно требованиям безопасности.
Протяните к рабочему месту удлинительный кабель.

Установите устройство на твердом, ровном основании в устойчивом положении. Подготовьте контейнер для сбора измельченного материала.

Сложите в одном месте измельчаемый материал и подготовьте его к измельчению: очистите корни и ветки от земли и других инородных материалов, таких как камни, стекло, металл, ткань или пленка, в противном случае это может повредить ножевой узел.

Ветви на стволе, препятствующие прохождению в воронку, необходимо удалить.

4.3 Запуск устройства

Запуск устройства осуществляется нажатием на зелёную кнопку выключателя 5 (рис. 1), отключение – на красную.
Время запуска устройства не должно превышать 5 секунд. Если устройство не запускается, его следует отключить выключателем. Повторное включение производится не ранее, чем через 1 минуту.

5 ПРИНЦИП РАБОТЫ УСТРОЙСТВА

Правильное использование устройства включает в себя измельчение свежесрезанных веток с максимальным диаметром 50 мм.

Некоторые породы садовых деревьев бывают очень твердыми, поэтому измельчайте только тонкие ветки!

Измельчение старых, высохших веток ЗАПРЕЩЕНО!

Переработка свежих листьев не рекомендуется, т.к. это может привести к налипанию влажной мульчи на ножевой узел, и последующему ухудшению работы, блокировке двигателя и выходу из строя устройства.

При работе с устройством следите за оборотами двигателя. Падение оборотов на 20% и более свидетельствует о перегрузке. В этом случае необходимо уменьшить усилие подачи измельчаемого материала!

Произведите запуск устройства, как описано в п.п.4.3. Дождитесь пока ножевой узел не достигнет максимальной частоты вращения, после этого начинайте подачу измельчаемого материала через воронку. Подачу веток осуществляйте без давления, просто придерживая их, чтобы они не подпрыгивали, и слегка подталкивая. Не перегружайте двигатель устройства. Частота вращения двигателя при измельчении должна снижаться незначительно. Погружайте столько материала (веток), чтобы погружаемый материал не заблокировал ножевой узел.

Подталкивать руками измельчаемый материал внутри воронки ЗАПРЕЩЕНО.

Следите за тем, чтобы измельченный материал свободно падал из разгрузочного отверстия – в противном случае возможна опасность засорения!

При необходимости отрегулируйте зазор между ножом и опорной частью приемного отверстия.

6. ТЕХНИЧЕСКОЕ ОБСЛУЖИВАНИЕ И РЕМОНТ

С целью поддержания устройства в постоянной технической исправности и готовности к работе проводят ежесменное техническое обслуживание – ЕТО.

ЕТО – ежесменное техническое обслуживание включает:
- внешний осмотр;
- проверку крепления режущих ножей;
- чистку устройства.

Внешний осмотр включает в себя: проверку кабеля, целостности защитных ограждений. Проверку крепления режущих ножей производят соответствующим инструментом, подтягиванием винтов 18 и гаек 19 (рис. 4).

Чистка заключается в удалении с ножей, наружных и внутренних поверхностей отходов измельчения.

Ремонт устройства производится только специализированными сервисными центрами.

6.1 Замена режущих ножей

По мере затупления, необходимо производить замену режущих ножей. Конфигурация ножа имеет две заточки, то есть имеется возможность переустановки ножей второй стороной.

Для замены ножей необходимо (рис. 4):
- выверните болты 16 с шайбами 17;
- снимите кожух 8 с воронкой 1;
- выверните винты 20 с шайбами 21;
- снимите кожух 7;
- открутите контргайки 19. Гайку 19, расположенную ближе к центру ножевого узла 3, откручивают через отверстие В, со стороны расположения двигателя;
- отверните винты 18 крепления ножей 4;
- установите нож 4 (как показано на рис. 4) другой стороной или замените его;
- соберите в обратном порядке.

6.2 Замена приводного ремня

Для замены приводного ремня 10 необходимо (рис. 4, 5):
- выверните винты 20 с шайбами 21 (рис. 4);
- снимите кожух 7 (рис. 4);
- ослабьте болты 22 крепления двигателя 9 (рис. 5);
- ослабьте гайку 23 (рис. 5);
- выкручивая болт 24 ослабьте натяжение ремня 10 (рис. 5);
- снимите ремень и установите новый;
- натяните ремень с помощью болта 24 и затяните гайку 23 (рис. 5);
- соберите в обратном порядке.

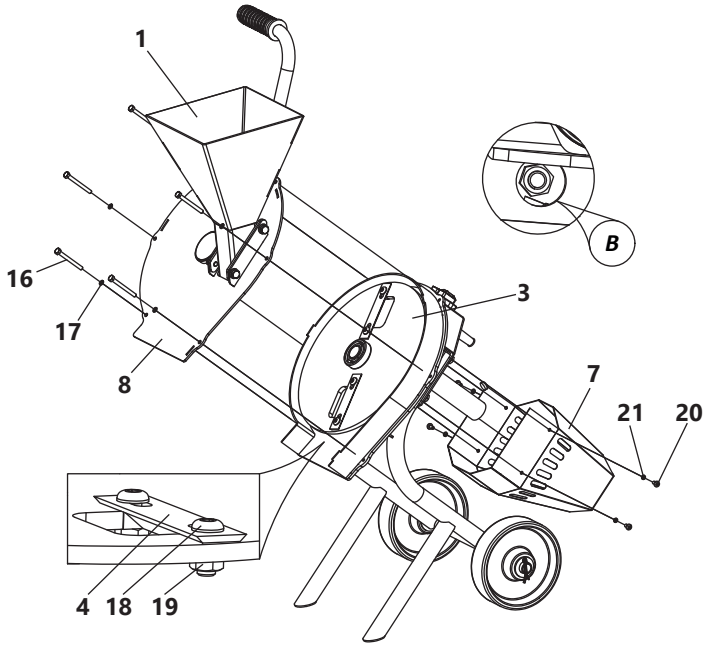

Рисунок 4. *Замена режущих ножей*
1 – воронка; 3 – ножевой узел; 4 – нож; 7 – кожух; 8 – кожух; 16 – болт; 17, 21 – шайба; 18, 20 – винт; 19 – гайка

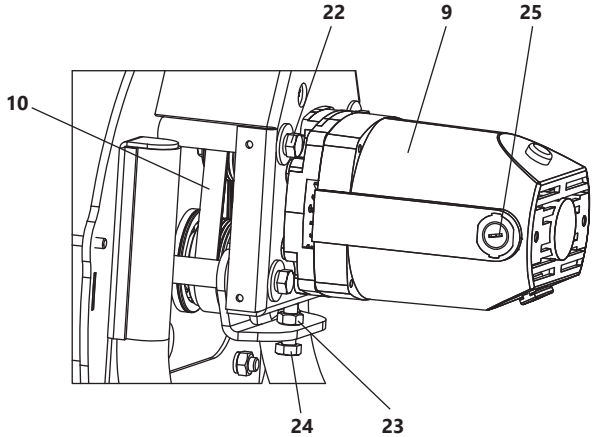

Рисунок 5. *Замена приводного ремня*
9 – двигатель; 10 – ремень; 22, 24 – болт; 23 – гайка; 25 – пробка

6.3 Замена щеток токосъёмника

При замене щёток штепсельная вилка должна быть вынута из розетки.

Срок эксплуатации щёток зависит от уровня нагрузок на двигатель.

Регулярно проводите осмотр щёток после каждых 50 часов наработки. Держите их в чистоте, чтобы они свободно двигались в щеткодержателях.

Для замены щеток необходимо (рис. 4, 5):
- выверните винты 20 с шайбами 21 (рис. 4);
- снимите кожух 7 (рис. 4);
- выверните пробку 25 с двух сторон (рис.5);
- замените щётки, если графитовая поверхность щеток изношена и их длинна меньше 5 мм (рис. 6);
- соберите все в обратном порядке.

Несвоевременная замена щеток может привести к выходу из строя двигателя, что в свою очередь влечет снятие данного двигателя с гарантийного обслуживания.

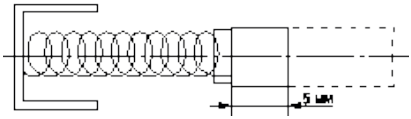

Рисунок 6. *Щетка токосъёмника*

7. ВОЗМОЖНЫЕ НЕИСПРАВНОСТИ И СПОСОБЫ ИХ УСТРАНЕНИЯ

Перечень возможных неисправностей, способы их обнаружения и устранения приведен в таблице 5.

Таблица 5

Наименование неисправности, ее внешнее проявление	Вероятная причина	Метод устранения
Включенное в электросеть устройство не работает	Отсутствует напряжение в электросети	Проверить наличие напряжения в розетке электрической сети, другим, заведомо исправным, бытовым прибором
	Нет контакта в штепсельной розетке с вилкой шнура питания	Устранить неисправность или заменить вилку
	Неисправна кнопка "Пуск" выключателя	Заменить выключатель
	Неисправен двигатель	Заменить двигатель
	Потеря контакта щетки с якорем	Заменить щетки
	Поврежден кабель	Заменить кабель

Двигатель перегревается и не развивает максимальные обороты	Устройство перегружено из-за большого количества или размера измельчаемого материала	Уменьшить количества или размер измельчаемого материала
	Ножи затупились	Перевернуть или заменить ножи
Двигатель работает, а режущий узел не вращается	Порван ремень	Заменить ремень
Низкая производительность измельчения	Режущие лезвия ножей затупились	Замените или переверните ножи
	Приемное или разгрузочное отверстия заблокированы	Произведите чистку
	Измельчаемый материал не соответствует требованиям данного руководства	Используйте измельчитель по назначению
На работающем устройстве имеется вибрация	Ослаблены болты крепления ножей	Проверьте и затяните болты
	Налипание на режущий узел твердых частиц	Очистите режущий узел
	Повреждения режущего узла	Обратитесь в сервисный центр
Устройство во время работы внезапно остановился	Пропало напряжение	Проверить напряжение
	Сработала тепловая защита	Произвести повторный пуск после того, как двигатель остынет до температуры окружающей среды

При обнаружении других неисправностей пользователю (владельцу) устройства необходимо обратиться в сервисный центр.

Адреса сервисных центров Вы можете найти на сайте www.belmash.by.

8. ТРАНСПОРТИРОВКА И ХРАНЕНИЕ

Конструкция устройства позволяет удобно перемещать его вручную, а также транспортировать, в том числе легковым автомобилем.

При постановке устройства на длительное хранение необходимо:
- отключить устройство от электропитания;
- очистить устройство от отходов измельчения;
- смазать детали, подверженные коррозии.

Устройство изготовлено для условий хранения 2 по ГОСТ 15150. Обеспечьте надежное хранение устройства. Храните его в сухом, недоступном для детей месте. Это закрытые или другие помещения с естественной вентиляцией без искусственно регулируемых климатических условий, где колебания температуры и влажности воздуха существенно меньше, чем на открытом воздухе (например, каменные, бетонные, металлические с теплоизоляцией и другие не отапливаемые хранилища, расположенные в макроклиматических районах с умеренным и холодным климатом).

9. УТИЛИЗАЦИЯ И ЗАЩИТА ОКРУЖАЮЩЕЙ СРЕДЫ

Устройство и упаковка подлежат вторичной переработке - рециклированию. На устройстве детали пластмассы имеют маркировку, что позволяет производить их сортировку и вторичную переработку.

Данное устройство изготовлено из безопасных для окружающей среды и здоровья человека материалов. Тем не менее, для предотвращения негативного воздействия на окружающую среду, при прекращении использования устройства (истечении срока службы) и непригодности к дальнейшей эксплуатации, он подлежит сдаче в приемные пункты по переработке металлолома и пластмасс.

Утилизация устройства и комплектующих узлов заключается в полной разборке и последующей сортировке по видам материалов для последующей переплавки или использования при вторичной переработке.

Упаковку устройства следует утилизировать без нанесения экологического ущерба окружающей среде в соответствии с действующими нормами и правилами.

ГАРАНТИЙНЫЕ ОБЯЗАТЕЛЬСТВА

Гарантийный срок на изделие BELMASH составляет 12 месяцев со дня продажи торгующей организацией. Датой продажи является дата заполнения гарантийного талона (или дата оформления товарно-транспортных документов).

При отсутствии отметки торгующей организации срок гарантии исчисляется с момента выпуска устройства заводом-изготовителем.

Настоящая гарантия дает право на бесплатный ремонт изделия.

Гарантийный, не гарантийный и послегарантийный ремонт производятся специалистами авторизованных сервисных центров.

На гарантийный ремонт принимается изделие с надлежащим образом оформленным гарантийным талоном, в котором должны быть указаны: серийный номер, дата продажи, штамп торгующей организации (при наличии), подпись продавца, а в случае его отсутствия – при предъявлении документов, подтверждающих факт и дату покупки.

Без предъявления вышеуказанных документов претензии по качеству не принимаются, гарантийный ремонт не производится.

Для гарантийного ремонта владельцу необходимо отправить изделие с приложением гарантийного талона (или руководства по эксплуатации) в авторизованный сервисный центр в жесткой транспортной упаковке, обеспечивающей сохранность изделия.

В течение гарантийного срока устранение неисправностей, происшедших по вине завода-изготовителя, производится гарантийными мастерскими бесплатно. После проведения ремонта изделия гарантийный талон остается в мастерской.

Гарантийный ремонт не осуществляется в следующих случаях:

- гарантийный талон не соответствует устройству;
- истёк срок гарантии.

Перечень повреждений устройства, вследствие которых гарантийные обязательства снимаются:

- механические повреждения, повреждения, вызванные действием агрессивных сред, высоких температур, попаданием инородных предметов внутрь;
- устройство было разобрано потребителем (в гарантийный ремонт не принимается);

- работа с перегрузкой или заклинивание;
- самостоятельная замена узлов, деталей, изменение конструкции и ремонт устройства не уполномоченными лицами (повреждение крепежа, установка не оригинальных деталей и т.п.);
- повреждения, наступившие вследствие неправильного хранения (коррозия металлических частей); сильного загрязнения и небрежной и/или неправильной эксплуатации; неправильной транспортировки; неблагоприятных атмосферных или иных внешних воздействий;
- повреждения, наступившие из-за несоблюдения руководства по эксплуатации;
- при возникновении недостатков и поломок вследствие отсутствия или несвоевременного проведения технического обслуживания, чистки, смазки и т.п.;
- естественный износ деталей устройства в результате длительного использования;
- вентиляционные каналы изделия закрыты пылью и прочими отходами измельчения;
- при возникновении недостатков вследствие скачков напряжения в электросети или неправильного подключения изделия к электросети;
- использование устройства не по назначению;
- при появлении неисправностей, вызванных действием непреодолимой силы (несчастный случай, пожар, наводнение, удар молнии и др.).

Перечень деталей, на которые гарантия не распространяется:

- режущие ножи;
- ремень;
- устройства со стертым полностью или частично заводским номером;
- шнур питания.

Обязанность следить за техническим состоянием, проводить техническое обслуживание – обязанность пользователя/владельца устройства.

Настройка, регулировка, техническое обслуживание, профилактика устройства не являются гарантийными услугами.

По окончании срока службы устройства рекомендуется обратиться в сервисный центр для осмотра. Срок службы устройства и комплектующих пять лет, при соблюдении условий эксплуатации и регулярном обслуживании.

Срок действия консервации – 3 года.

Взаимоотношения между потребителем и изготовителем при выявленных неисправностях изделия осуществляются в соответствии с Законом «О защите прав потребителей».

Руководство по эксплуатации прочитал полностью, обязуюсь его выполнять

_____

(подпись покупателя)

Отсутствие подписи покупателя расценивается как нарушение условий эксплуатации и является основанием для отказа в гарантийном ремонте и замене устройства торгующей организацией.

Производитель: ООО «Завод Белмаш»
Славгородский проезд, 37, г. Могилёв, 212013, РБ, www.belmash.by, post@belmash.by

Поставщик в РФ: ООО «БЕЛМАШ»
Проспект Мира, 104, г. Москва, 129626, Россия, www.belmash.ru, info@belmash.ru, warranty@belmash.ru

КОРЕШОК **ТАЛОНА № 1** НА ГАРАНТИЙНЫЙ РЕМОНТ
Измельчитель веток садовый **BELMASH BC-250**

Изъят «____» _____ 20____ Механик _____ *(подпись)*

Линия отреза

ООО «Завод Белмаш»
Республика Беларусь, 212013, г. Могилёв, Славгородский проезд, 37

ТАЛОН № 1

на гарантийный ремонт измельчителя веток садового
BELMASH BC-250

Заводской номер _____
Дата продажи «____» _____20___ г.
Продан магазином _____
Штамп магазина

Владелец и его адрес, телефон_____
_____
_____
Выполнены работы_____
_____
_____
_____
Механик_____дата_____
(ФИО)
УТВЕРЖДАЮ _____
(должность, подпись)
_____
(наименование ремонтного предприятия)
Штамп
ремонтного
предприятия «____» _____ 20___ г.

КОРЕШОК **ТАЛОНА № 2** НА ГАРАНТИЙНЫЙ РЕМОНТ
Измельчитель веток садовый **BELMASH BC-250**

Изъят «____» _____ 20____ Механик _____ *(подпись)*

Линия отреза

ООО «Завод Белмаш»
Республика Беларусь, 212013, г. Могилёв, Славгородский проезд, 37

ТАЛОН № 2

на гарантийный ремонт измельчителя веток садового
BELMASH BC-250

Заводской номер _____
Дата продажи «____» _____20___ г.
Продан магазином _____
Штамп магазина

Владелец и его адрес, телефон_____
_____
_____
Выполнены работы_____
_____
_____
_____
Механик_____дата_____
(ФИО)
УТВЕРЖДАЮ _____
(должность, подпись)
_____
(наименование ремонтного предприятия)
Штамп
ремонтного
предприятия «____» _____ 20___ г.

BELMASH

Руководство по эксплуатации

ЕАС

ИЗМЕЛЬЧИТЕЛЬ ВЕТОК САДОВЫЙ

BELMASH BC-250

ОТК
ООО «Завод Белмаш»

Дата изготовления _____

Серийный № ☐☐☐☐☐ • ☐☐☐ • ☐☐☐☐ • ☐☐☐☐

Артикул • *Серия* • *Месяц и год изготовления* • *Порядковый номер*

Дата продажи _____

Продавец _____ М.П.

(подпись продавца)

Производитель: ООО «Завод Белмаш»
Славгородский проезд, 37, г. Могилёв, 212013, РБ, www.belmash.by, post@belmash.by

Поставщик в РФ: ООО «БЕЛМАШ»
Проспект Мира, 104, г. Москва, 129626, Россия, www.belmash.ru, info@belmash.ru, warranty@belmash.ru

BELMASH®
www.belmash.by
ver. 03-2026